第18回 学童選抜野球府中大会　組合せ表
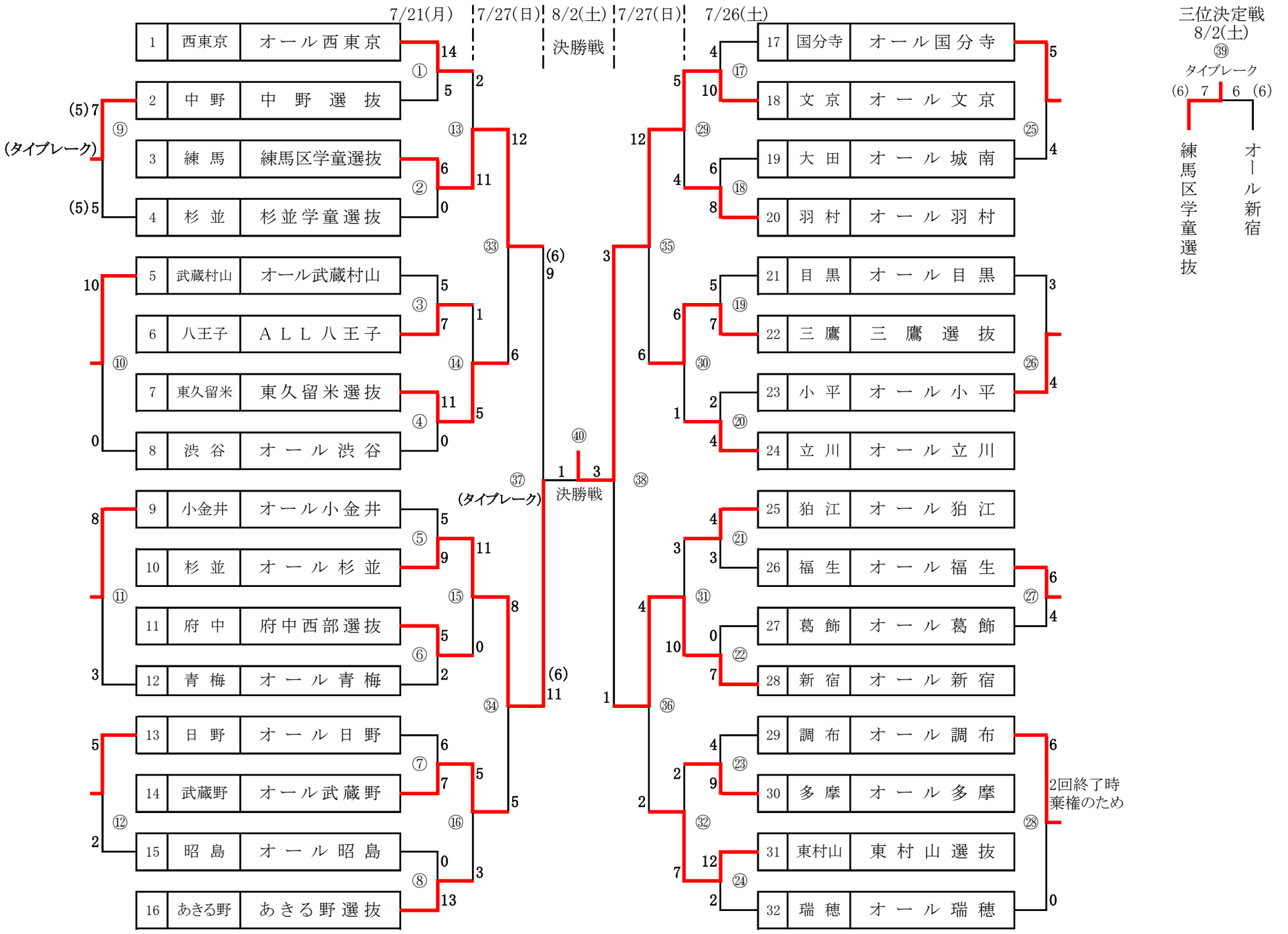
優勝:オール文京(文京)　準優勝:オール杉並(杉並)　第三位:練馬区学童選抜(練馬)